ԾՊԵՂՆԱՈՏՔԵՐԻ ՏԵՂԱԿԱՅՄԱՆ ՀԱՏԱԿԱԳԻԾ Մ1:100

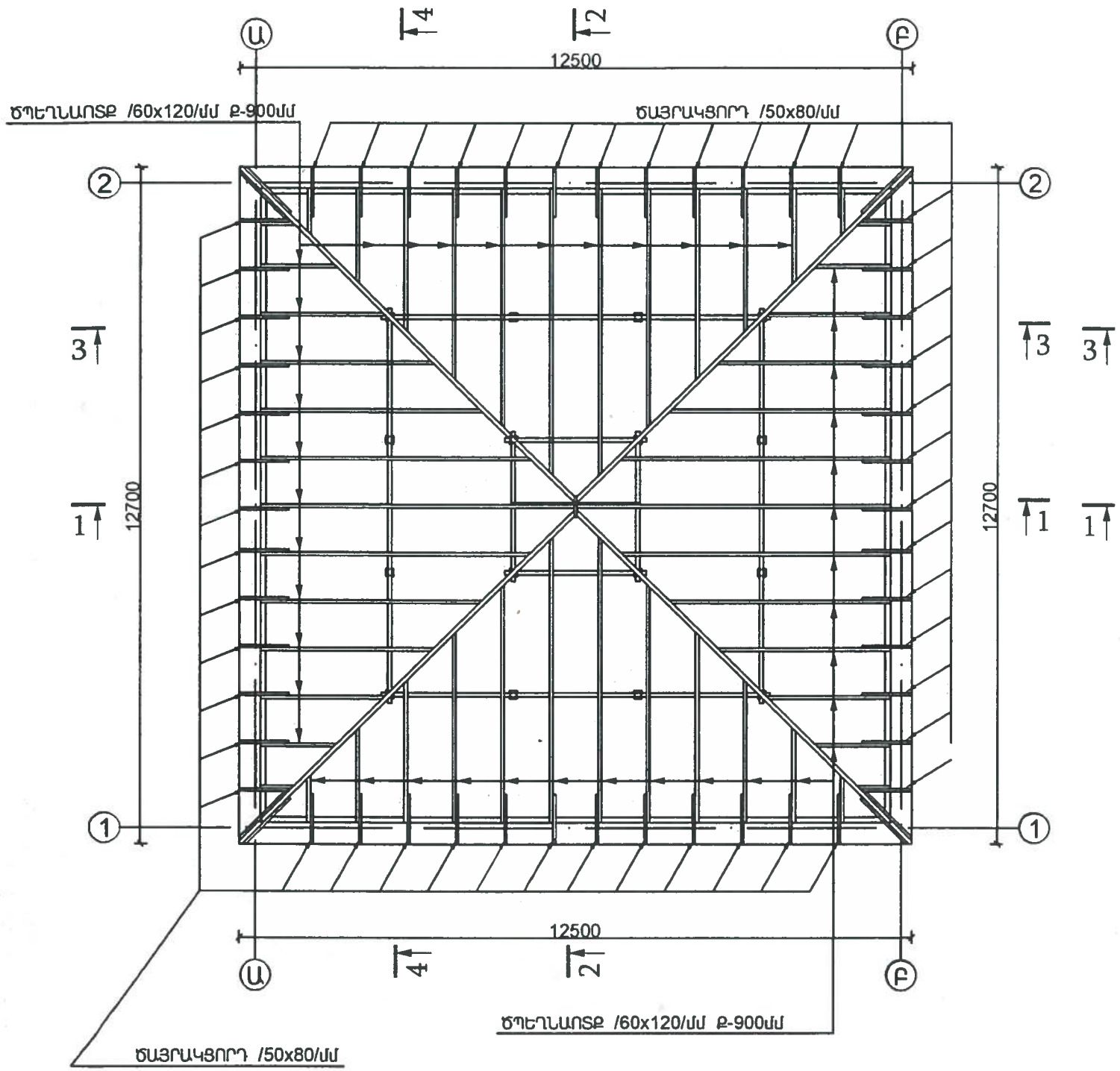

ԿԱՎԱՐԱՄԱԾԻ ՀԱՏԱԿԱԳԻԾ Մ1:100

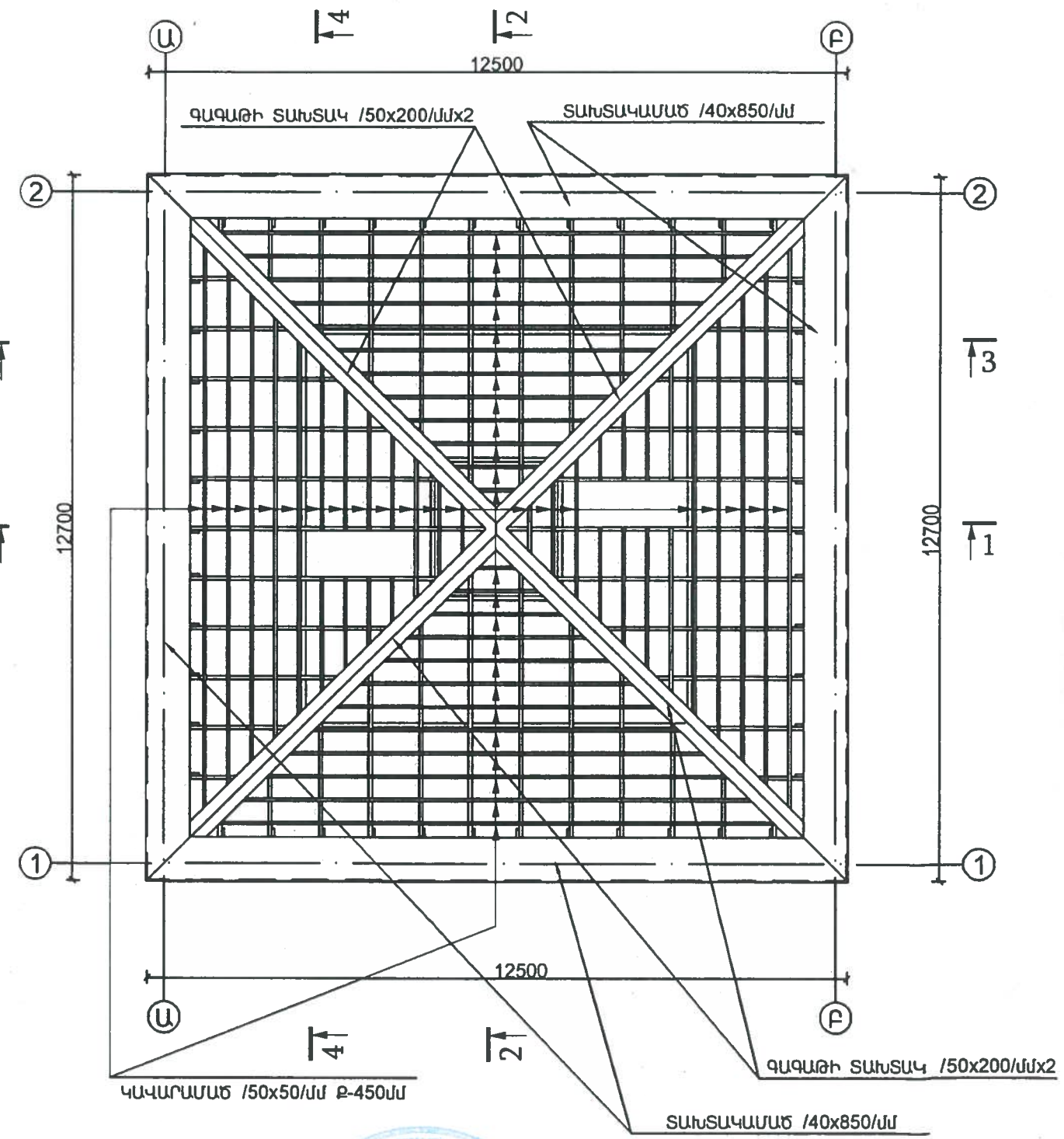

ԾԱՆՈԹՈՒԹՅՈՒՆ

1. ՓԱՅՏԱՆՅՈՒԹԸ ՊԱՏԵԼ ՀԱԿԱՆԵԽԻՉ ԵՎ ՀԱԿԱՀՐԴԵՀԱՅԻՆ ԼՈՒԾՈՒՅԹՈՎ:

			Արարատի մարզ, Արտաշատ քաղաքի թիվ 3 դպրոցի մասնակի վերանորոգում			
Տնօրեն	Ն. Հակոբյան					
			Պատվիրատու - ՀՀ Արարատի մարզպետարան	Փուլ	Թերթ	Թերթեր
Գծեց	Խ. Մուրադյան			Ա.Ն.	3	18
			Տանիքի հատակագծեր	<<Հերմես>> ՍՊԸ		